ECOBOX

CONTENEURS DESTINÉS À LA COLLECTE SÉLECTIVE PAR APPORT VOLONTAIRE DU VERRE, DU PAPIER, DES EMBALLAGES, ET ORDURES MÉNAGÈRES, SE SONT LES DERNIERS NÉS DE LA GAMME DE CONTENEURS PROPOSÉE PAR UTPM ENVIRONNEMENT.

UTPM ENVIRONNEMENT SARL

L'ECOBOX

Ces conteneurs métalliques offrent un espace de signalétique, de communication et de personnalisation maximum puisque les 4 côtés du conteneur sont entièrement personnalisables à votre convenance.
Ils présentent une résistance maximale au feu.

Nous vous offrons une fabrication de qualité, et une gamme très étendue, volume de 2 à 5 m³ avec 2 types de vidage : par gravité, kinshofer ou en simple crochet.

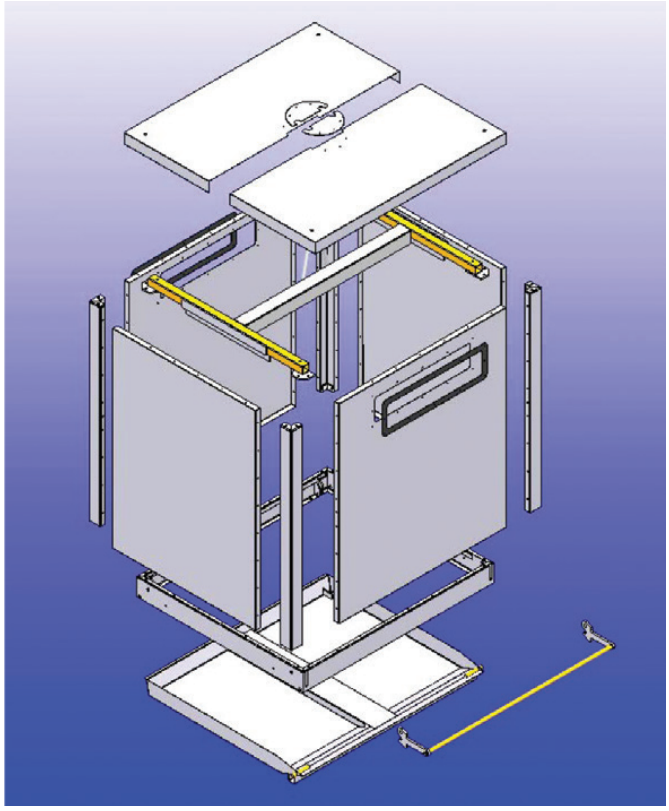

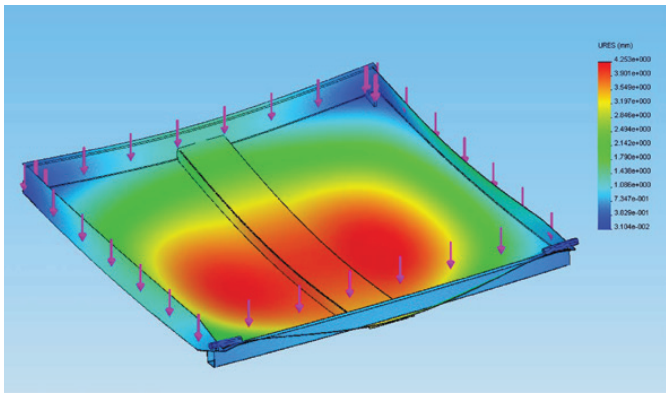

CONCEPTION ET FABRICATION

La structure métallique du conteneur est galvanisée ou galvanisée et peinte garantissant une durée de vie accrue. Les panneaux d'habillage sont en tôle galvanisée avec impression, vernis de protection et traitement anti-tag.
Les conteneurs peuvent être insonorisés Classe A (option). Dans ce cas, les matériaux utilisés sont garantis contre les risques d'arrachement et de pourrissement.
Pour une bonne efficacité, il est conseillé de renouveler le traitement anti-tag tous les ans et après chaque nettoyage. Le produit utilisé est un anti adhérent longue durée incolore, il n'altère pas l'aspect des conteneurs. Il empêche l'adhérence des affiches ainsi que de la plupart des encres et peintures ce qui facilite leur élimination.

Assuré par notre propre bureau d'étude, la conception bénéficie de notre grande expérience, mais nous nous imposons aussi pour chaque conteneur une vérification par calcul de sa bonne tenue aux charges et à la manutention, ainsi que des essais en usine.

Nos +

Design et personnalisation

Galvanisation à chaud des parties métalliques

Une résistance optimum aux dégradations volontaires

Une insonorisation (option) **de la meilleur qualité** (classe A)

Une construction robuste
(ex : Eco 3 VI à vide 320 kgs d'acier)

Une personnalisation importante et personnalisable

Un devenir en fin de vie assuré, simple ferraillage
(recyclage 100 %)

Une gamme homogène et complète, 5 volumes et tout flux

Garantie 5 ans sur nos produits et la signalétique

Un volume utile imbattable par rapport à la surface au sol
(simple rectangle)

Une fabrication 100 % intégrée (tôlerie, galvanisation, visuel, montage…)

L'ensemble est maitrisé car « Made In UTPM », Made In France.

Le saviez vous :

Nos conteneurs sont entièrement fabriqués et conçus en France sur nos sites de Coucy-le-Château (02) et Eyragues (13).

Chaque conteneur commandé représente suivant les modèles entre 10 et 15 heures de travail.

SIGNALÉTIQUE

Nous pouvons réaliser toute signalétique suivant vos fichiers ou créer avec vous une signalétique originale.

Procédé :

Les signalétiques sont imprimées par nous-même, c'est un gage de qualité et de répétitivité.

Qualité :

Nous maîtrisons les matériaux utilisés, polymère et film de protection anti Tag anti UV de qualité optimum.

Répétitivité :

Le réassort éventuel est exécuté avec les mêmes matériaux et les mêmes machines ce qui limite les risques de différences des aspects.

Les signalétiques posées en usine sont sans bord apparent ce qui évite les risques de frisures.

Durabilité :

Notre maitrise complète
de la signalétique :
- Le support
- Les encres
- Les films de protection
- La pose

Le recul sur notre procédé, nous permet de garantir la tenue UV de nos signalétiques, 5 ans.

Conseil :

La sérigraphie restant vulnérable aux dégradations volontaires ou pouvant évoluer rapidement (changement de collectivité, de logo, de consignes de flux…), nous vous conseillons de **demander notre option « quick change ».**

Verre
EMBALLAGES
LE VERRE
Bouteilles, pots et bocaux
cartons
Cartons & cartonnettes
EMBALLAGES
"Ici, rien ne se perd, tout se transforme."
670 canettes = 1 vélo
Recyclons !
Déposez
Emballages plastiques d'huile, de lait, bidons de produits nettoyants, liquide vaisselle, shampooing, gel douche…
SONT INTERDITS
Surremballage, sacs en plastique, gobelets, boîte d'œufs en plastique, barquette…
PLASTIQUES
Le PAPIER
VERRE
papier
ICI ON RECYCLE PAPIERS et CARTONS
C'est bon pour nous!
Recyclons à l'infini

verre

Terre de Provence
Je TRIE le VERRE,
Je LUTTE contre le CANCER
JE RECYCLE
JE ÉCONOMISE

Avec le
Grand Avignon,
je recycle
le verre

Les déchets ultimes
Les emballages en Verre

Verre

Holiday Green
Le
VERRE
The GLASS
Les
EMBALLAGES

Autres OPTIONS

Ecobox Recup' carton
Conteneur vidage par gravité classique à la grue, complété d'un vidage manuel par la porte en façade ou (conteneur avec fond palette et vidage manuel uniquement par la porte en façade)

Accès PMR
avec ou sans réserve intérieure

Trappe gros producteur
avec fermeture par clé triangle

Notre expérience nous amène à trouver la solution adaptée à chaque besoin.

Pour plus de satisfaction, nous sommes prêts à étudier toute adaptation ou demande spéciale souhaitée.

Mise en place sonde télé-relève

CLIIINK
Un programme de récompense performant pour augmenter le tri

Trappe vide ordures

Nos avaloirs sont équipés de volets alu insonorisés

Option
QUICK CHANGE

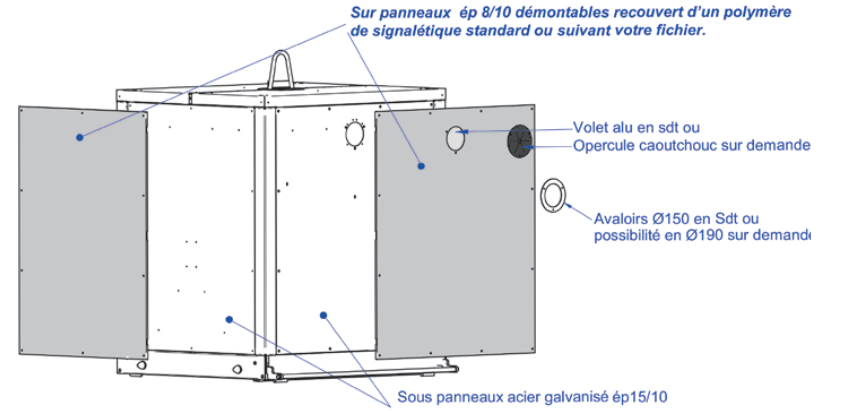

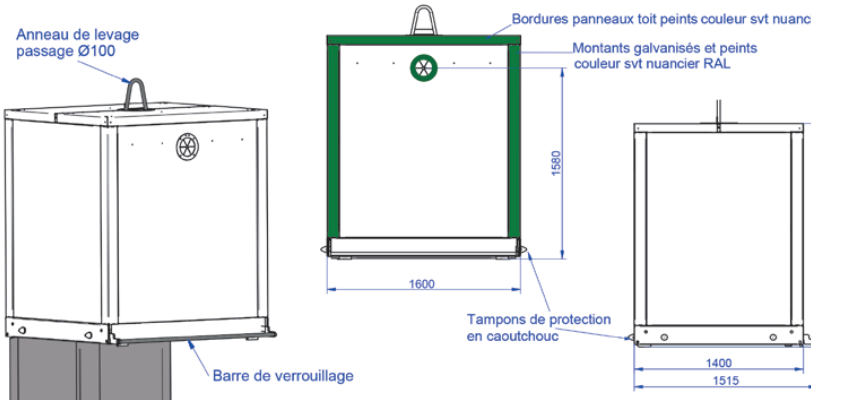

ECOBOX 4 VERRE

SIMPLE CROCHET - QUICK CHANGE

Les panneaux de communication (option QUICK CHANGE), peuvent être changés pour faire évoluer votre communication ou réparer des dégradations.

Ce changement peut être réalisé facilement sur place sans même vider le conteneur.

ECOBOX
Quick Change

QUICK CHANGE :

Présence d'un sous panneau permettant de changer la signalétique sur place sans même vider le conteneur.

Très utile en cas de dégradation volontaire ou pour faire évoluer votre communication.

Innovation UTPM

Conseils
UTILISATION

Mise en place :

Faire attention au dégagement de la grue de collecte (stationnement, fil électrique...) lors de la mise en place du conteneur.
Placer le conteneur sur un sol plat et propre (béton, enrobé...)
Laisser un espace suffisant entre les conteneurs et tout obstacles pour permettre une manutention aisée et sans danger.

Vidage :

Utiliser une pince aux normes et adaptée à la préhension (exclure godet de grue).
Veillez à ne jamais passer au-dessus d'une personne ou d'un bien lors du vidage.
Ne pas cogner, ni secouer violemment le conteneur.

Entretien :

Un nettoyage périodique permet de garder votre point de collecte propre ou attrayant. Le conteneur et compatible avec un nettoyage à grande eau. En cas d'utilisation de détergent ou autre produit de nettoyage des TAG, merci de nous contacter avant et de faire un essai.

Nos conteneurs sont sans maintenance, mais un contrôle visuel des organes principaux doit être effectué.
Le collecteur doit reporter tout incident, afin de réparer ou d'interdire l'utilisation d'un conteneur endommagé qui deviendrait dangereux.

exemple original de signalétique en diaporama sur 4 conteneurs

ORDURES MÉNAGÈRES

EMBALLAGES RECYCLABLES
EMBALLAGES RECYCLABLES

VERRE

VERRE
EMBALLAGES PAPIERS
EMBALLAGES PAPIERS
EMBALLAGES PAPIERS

Nos fiches TECHNIQUES

Gamme métallique :
conteneurs référence Ecobox

		FLUX				
		VERRE	PAPIER	EMBALLAGE	CARTON	OM
ECOBOX 2	Longueur hors tout	1200 mm	1200 mm	1200 mm	-	-
	Largeur hors tout	900 mm	900 mm	900 mm	-	-
	Hauteur totale hors crochet	1850 mm	1850 mm	1850 mm	-	-
	Volume total	2 m^3	2 m^3	2 m^3	-	-
	Volume utile	1,71 m^3	1,66 m^3	1,64 m^3	-	-
	Poids à vide	235 kgs	235 kgs	235 kgs	-	-
	Poids en charge	750 kgs	700 kgs	370 kgs	-	-
ECOBOX 3	Longueur hors tout	1400 mm	1400 mm	1400 mm	-	-
	Largeur hors tout	1200 mm	1200 mm	1200 mm	-	-
	Hauteur totale hors crochet	1850 mm	1850 mm	1850 mm	-	-
	Volume total	3,11 m^3	3,11 m^3	3,11 m^3	-	-
	Volume utile	2,67 m^3	2,65 m^3	2,60 m^3	-	-
	Poids à vide	290 kgs	290 kgs	290 kgs	-	-
	Poids en charge	1225 kgs	1050 kgs	500 kgs	-	-
ECOBOX 4	Longueur hors tout	1600 mm	1600 mm	1600 mm	1600 mm	1600 mm
	Largeur hors tout	1400 mm	1400 mm	1400 mm	1400 mm	1400 mm
	Hauteur totale hors crochet	1860 mm	1860 mm	1860 mm	1860 mm	1860 mm
	Volume total	4,14 m^3	4,14 m^3	4,14 m^3	4,17 m^3	4,17 m^3
	Volume utile	3,54 m^3	3,44 m^3	3,37 m^3	3,34 m^3	3,10 m^3
	Poids à vide	350 kgs	350 kgs	350 kgs	350 kgs	350 kgs
	Poids en charge	1590 kgs	1313 kgs	700 kgs	550 kgs	1280 kgs
ECOBOX 5	Longueur hors tout	-	1600 mm	1600 mm	1600 mm	1600 mm
	Largeur hors tout	-	1600 mm	1600 mm	1600 mm	1600 mm
	Hauteur totale hors crochet	-	1850 mm	1850 mm	1850 mm	1850 mm
	Volume total	-	4,74 m^3	4,74 m^3	4,74 m^3	4,74 m^3
	Volume utile	-	3,88 m^3	3,85 m^3	3,80 m^3	3,60 m^3
	Poids à vide	-	375 kgs	375 kgs	375 kgs	375 kgs
	Poids en charge	-	1460 kgs	800 kgs	603 kgs	1560 kgs
	Dimension avaloir	**Ø150 ou Ø 190**	**530 mm x 80 mm**	**530 mm x 150 mm**	**175 mm x 995 mm**	**600 mm x 300 mm**

		ECOBOX 2	ECOBOX 3	ECOBOX 4	ECOBOX 5
OUVERTURE ET PRÉHENSION	Simple crochet (1 porte de vidage)	✔	✔	✔	✔
	Double champignon (2 portes de vidage)	✔	✔	✔	✔
	Double champignon anti giratoire (2 portes de vidage)	✔	✔	✔	✔
	Autre système (sur demande)	✔	✔	✔	✔

		ECOBOX 2	ECOBOX 3	ECOBOX 4	ECOBOX 5
OPTIONS	Insonorisation colonne verre	✔	✔	✔	✔
	Accès PMR sans réservation (possibilité sur 2 faces)	✔	✔	✔	✔
	Accès PMR avec réservation (uniquement sur 1 face)	-	✔	✔	✔
	Trappe gros producteur	-	✔	✔	✔
	Porte de vidage manuel sur façade	-	-	✔	✔
	Adaptation des ouvertures (avaloirs) à votre demande	✔	✔	✔	✔
	Prémontage des sondes volumétrique en usine (fourni par vos soins)	✔	✔	✔	✔
	Système quick change	✔	✔	✔	✔
	Trappe vide ordures 50 - 70 litres	-	✔ *	✔	✔
	Trappe vide ordures 100 litres	-	-	✔	✔
	Système Cliiink (flux verre uniquement)	-	-	✔	-
	Opercule aluminium insonorisée pour tous les flux	✔	✔ *	✔	✔
	Gel odorant (neutralisation des odeurs)	✔	✔	✔	✔
	Insonorisation renforcée	✔	✔	✔	✔

** Simple crochet ouverture ridelle uniquement*

Localisation de nos ENTREPRISES

Siège social : 1 site de transformation tôlerie, mécano-soudure, rotomoulage, galvanisation et assemblage.

Site secondaire : 1 site de transformation rotomoulage et assemblage.

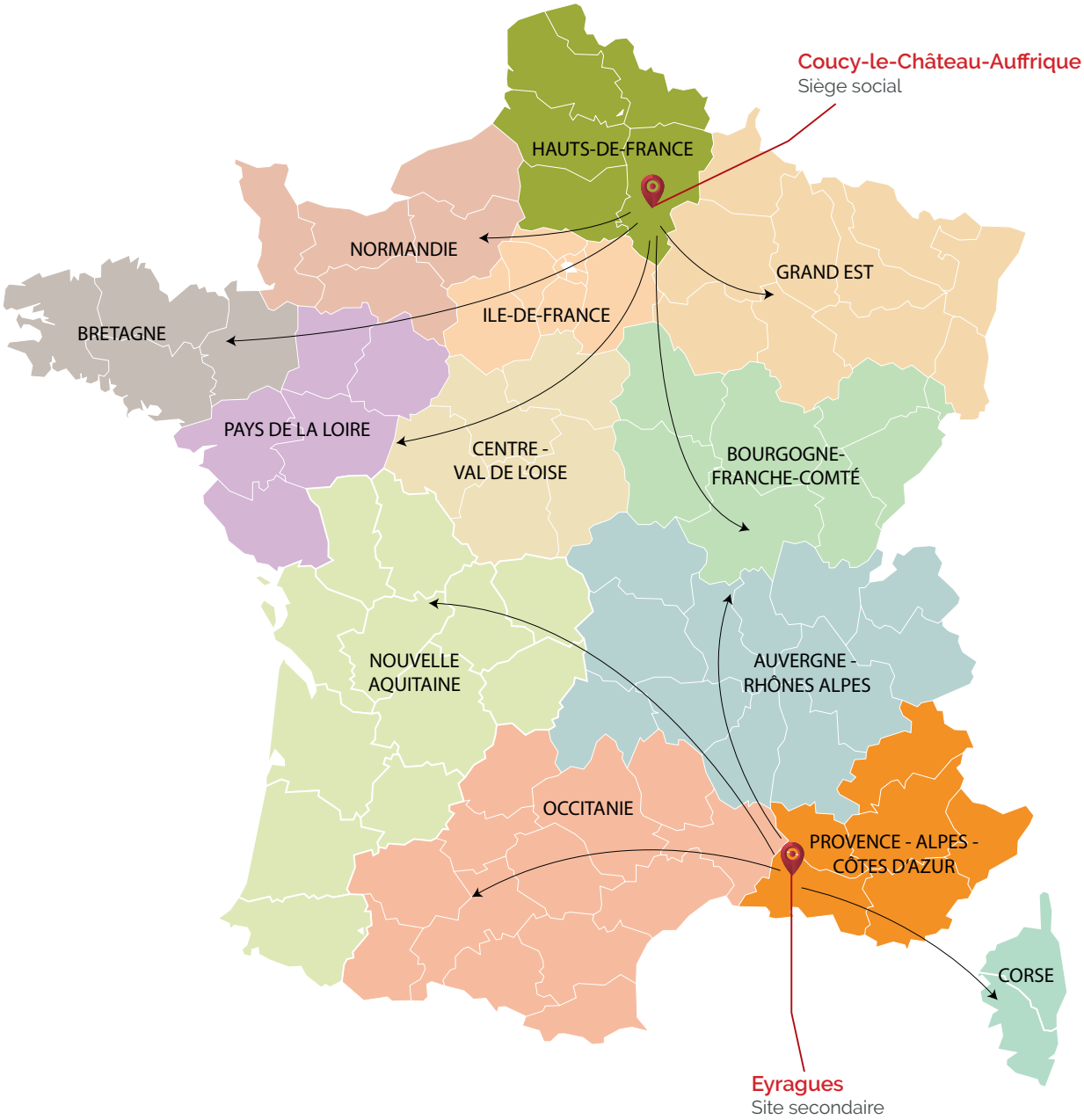

UTPM, notre groupe : **50 ans de savoir-faire**

Fabrique des conteneurs de collecte sélective destinés aux collectivités publiques.

Afin de répondre au mieux à vos attentes, UTPM, a créé UTPM Environnement pour la partie commercialisation.

Présent dans le Nord et le Sud de la France, cela représente un atout d'être au plus proche de nos clients et répondre aux mieux à leurs attentes.

NOS ENGAGEMENTS POUR UNE DÉMARCHE QUALITÉ ET ENVIRONNEMENTALE

Afin de limiter notre impact carbone au maximum, nous avons choisi de produire uniquement nos produits en France.

Des pratiques responsables

Réduire les émissions de CO_2 :
optimisation du transport et convoi par ferroutage.

Fabriquer des produits écoresponsables :
durabilité de nos produits.

Protéger notre environnement :
en utilisant des matières issues de produit recyclé.

Le « Made In France » sans compromis.
Seules les matières premières peuvent avoir une provenance mondiale (acier, PEHD).

Notre équipe associe expérience, service, dynamisme pour répondre à vos besoins.

Notre groupe emploie environ 50 personnes pour plus de 9 M€ de CA. Notre réputation nous a permis d'être l'un des principaux acteurs sur ce marché, avec aujourd'hui plus de 85 000 conteneurs sur le territoire national.

CONTACT

Pour tout renseignement :

commercial,
technique,
comptable

contactez-nous au

03 23 52 68 00

ou à l'adresse suivante

info@utpmenvironnement.fr

UTPM ENVIRONNEMENT SARL

Route de Noyon - 51 rue du Montoir
02380 COUCY LE CHATEAU
Tél 03 23 52 68 00 - Fax 03 23 52 47 13

www.utpm-environnement.fr